# Kocioł kondensacyjny wysokiej mocy POWER X 50 R.S.I. marki Beretta

## Kompleksowe rozwiązanie w atrakcyjnej cenie

GRAŻYNA BENTKOWSKA

Na początku tego roku firma RUG Riello Urządzenia Grzewcze S.A. z fabryką kotłów gazowych w Toruniu, wprowadziła do swojej oferty wysokiej mocy wiszący kocioł kondensacyjny Power X 50 R.S.I. do zastosowań komercyjnych, montażu w willach i domach wielorodzinnych. Jest to urządzenie jednofunkcyjne, z szeroką modulacją w zakresie mocy 13,5–45 kW (przy par. pracy 50/30°C), z możliwością sterowania trzema obiegami grzewczymi: strefami wysokiej i niskiej temperatury oraz temperaturą ciepłej wody użytkowej w zasobniku. Urządzenie ze swoim bogatym wyposażeniem, specjalnie dedykowanym osprzętem dodatkowym, jest odpowiedzią na potrzebę kompleksowych rozwiązań i dostępne jest w atrakcyjnej cenie.

1

Sercem urządzenia jest wymiennik (rys. **1**) wysokiej jakości, o dużej powierzchni wymiany ciepła i charakteryzujący się doskonałą odpornością na korozję. Jest on zbudowany z karbowanej wężownicy bimetalicznej (wykonanej z miedzi po stronie wody kotłowej i stali kwasoodpornej AISI316L po stronie spalin). W środku wymiennika umieszczony jest palnik PREMIX, do którego dostarczana jest odpowiednia mieszanka gazu i powietrza, potrzebna do spalania. Ogromną zaletą tego wymiennika jest fakt, że powstające na skutek spalania gazu spaliny mają temperaturę maksymalnie o 5°C wyższą od temperatury wody powracającej z instalacji. To świadczy o bardzo dobrym odbiorze ciepła ze spalin.

### Standardowe wyposażenie

Kocioł POWER X 50 RSI ma wbudowaną energooszczędną pompę modulowaną i zawór trójdrogowy do podłączenia zasobnika c.w.u., a więc elementy które zazwyczaj nie stanowią standardowego wyposażenia w przypadku kotłów wysokiej mocy. Dzięki zastosowaniu nowoczesnej i energooszczędnej pompy GRUNDFOS UPM3 15-70 AO-AC RO z modulacją synchroniczną PWM o współczynniku efektywności energetycznej EEI≤0,20 i wymiennika kondensacyjnego, POWER X 50 R.S.I. charakteryzuje się niższym zużyciem energii elektrycznej i gazu w stosunku do standardowych rozwiązań.

### Akcesoria dodatkowe

Marka Beretta proponuje kompleksowe rozwiązanie, oferując również akcesoria dodatkowe dedykowane do kotła POWER X 50 R.S.I. Aby podłączyć nowe urządzenie do instalacji (rys. **2**) wystarczy skorzystać z naczynia wzbiorczego (do zabudowy w kotle) (5),

z zestawu zaworów odcinających c.o. (2) czy sprzęgła hydraulicznego (3). POWER X 50 R.S.I. wyposażony jest w przyłącze powietrzno-spalinowe rozdzielone ø80+80 (rys. **3**). Aby móc wyrzucić spaliny za pomocą odpowiednio dobranego systemu (rozdzielonego albo koncentrycznego), należy użyć odpowiedniego adaptera i uwzględnić maksymalne długości przewodów kominowych określone przez producenta. Wszystkie elementy systemu spalinowego dedykowanego do kotła POWER X 50 R.S.I. wykonane są ze stali kwasoodpornej 1.4404, mają wymaganą klasę szczelności gazowej H1, i są oznakowane symbolem CE.
Kocioł Power X może pracować z wszystkimi rodzajami gazu. Fabrycznie przystosowany jest do spalania gazu G20, zestaw przezbrojeniowy na gaz płynny LPG znajduje się na wyposażeniu kotła, natomiast przezbrojenie na gazy G27 oraz G2.350 polega na wprowadzeniu odpowiednich wartości parametrów na panelu sterowania kotła.

## Inteligentne sterowanie

Kotłem kondensacyjnym POWER X 50 R.S.I. można sterować na odległość z dowolnego miejsca na świecie (gdzie jest dostęp do Internetu) z poziomu mobilnej aplikacji dzięki podłączeniu do urządzenia programatora BeSMART (akcesoria dodatkowe, rys. **4**). Bezpłatna aplikacja umożliwia użytkownikowi zdalne sterowanie i zarządzanie komfortem cieplnym w budynku, a także włączaniem i wyłączaniem kotła poprzez WiFi za pośrednictwem smartfona lub tabletu. Z poziomu mobilnego urządzenia można sprawdzić stan systemu ogrzewania, jak również zaprogramować przedziały czasowe, regulować temperaturę czy zmieniać tryby pracy instalacji. Dzięki aplikacji BeSMART można się przekonać, jak z pozoru skomplikowane programowanie sterownika i zarządzanie pracą kotła, jest intuicyjne i łatwe. Programator BeSMART należy podłączyć do kotła POWER X 50 R.S.I. w trybie termostatu załącz/wyłącz.

**Dowiedz się więcej na temat systemu BeSMART**

## 5 lat gwarancji

gwarancja 5 lat *

*warunki gwarancji dostępne na www.beretta.pl

Power X 50 R.S.I. objęty jest 5-letnią gwarancją producenta, której warunki znajdują się w karcie gwarancyjnej dołączonej do kotła oraz na stronie internetowej www.beretta.pl. Dzięki rejestracji kotła (http://rejestracja.beretta.pl), użytkownik zostanie poinformowany o planowanym przeglądzie urządzenia, a w przypadku zagubienia karty gwarancyjnej, wszystkie dane odnośnie serwisowania kotła dostępne są w bazie danych producenta.

### Poglądowy schemat instalacji kotła kondensacyjnego Power X

Trzy obiegi grzewcze: ogrzewanie grzejnikowe, podłogowe i obieg ciepłej wody użytkowej.

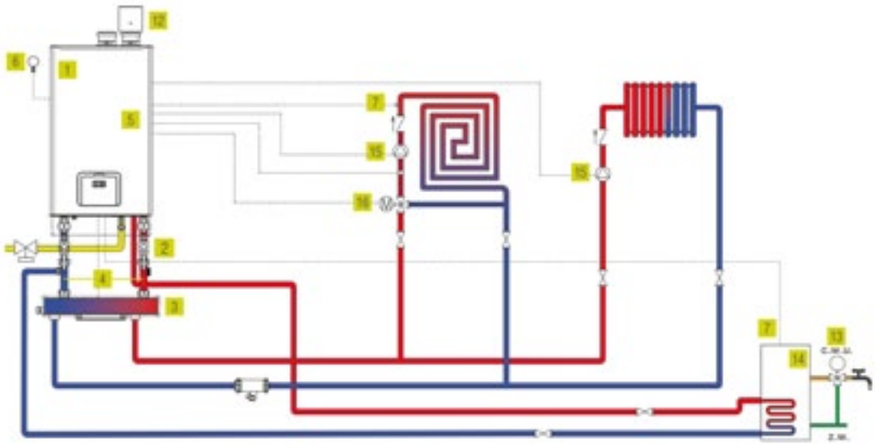

**LEGENDA**

1. Power X 50 R.S.I. (20114815)
2. Zestaw zaworów odcinających c.o. (20028472)
3. Sprzęgło hydrauliczne (20028475)
4. Zestaw do podłączenia zasobnika c.w.u. (20123886)
5. Naczynie wzbiorcze c.o. 18 l (20119840)
6. Sonda zewnętrzna (20125113)
7. Sonda NTC do zasobnika c.w.u. (1103059)
12. Zestaw przyłączeniowy Ø80+ Ø80 do poboru powietrza z pomieszczenia (20028478)
13. Termostatyczny zawór mieszający (1150529 lub 20001492)
14. Zasobnik c.w.u. IDRA TOP 200 (dostępny w pakiecie z kotłem)
15. Pompa (a)
16. Zawór mieszający z siłownikiem (20128368) (b)

UWAGA: (a) Akcesorium niedostępne w Katalogu Produktów Beretta.
(b) Należy użyć zaworu mieszającego z siłownikiem o napięciu zmiennym 24 V, z czterema przewodami do podłączenia do styków strefy niskiej temperatury na listwie przyłączeniowej w kotle.

2

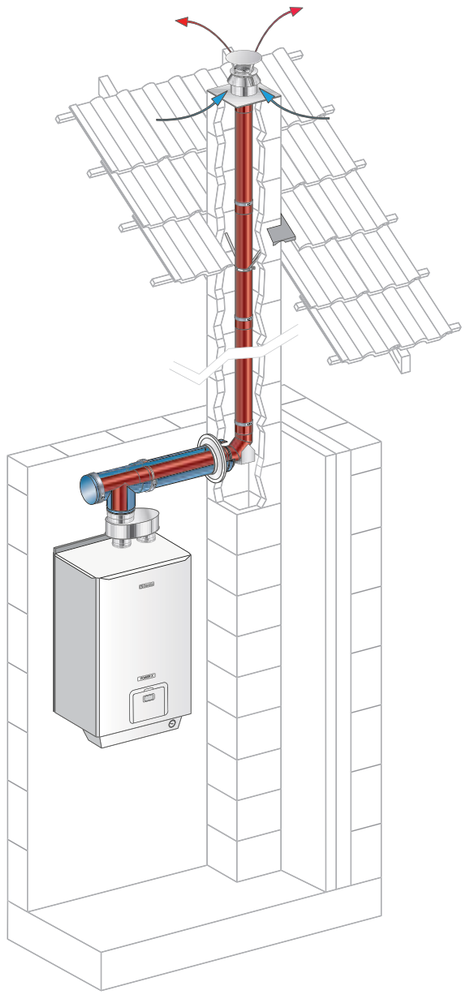

3

4