Odpływy liniowe – zagadnienia do wyjaśnienia

Prysznic jest obecny w większości domów. Inną kwestią jest rodzaj prysznica – coraz częściej zamiast klasycznego brodzika montuje się odpływ liniowy, wygląda on bowiem lepiej. Przykryty ozdobną maskownicą stanowi element dekoracyjny, zachowując przy tym funkcjonalność. Syfon odpływu liniowego również jest łatwo dostępny. Odpływ liniowy to wygoda, ale czy zawsze można go zamontować? I o czym należy pamiętać podczas montażu, a wbrew pozorom, jest kilka punktów, przy których niedoświadczony instalator może popełnić błąd. O tym i innych aspektach wypowiadają się w tej publikacji osoby, które o odpływach liniowych wiedzą wszystko lub… prawie wszystko – producenci odpływów.

Autorzy odpowiedzi

GEBERIT
Małgorzata Rycaj-Dąbrowska
specjalista ds. kontaktów z klientami

KESSEL
Artur Matwiejuk
menedżer ds. handlowo-technicznych

TECE
Andrzej Majewski
doradca ds. technicznych

VIEGA
Łukasz Szypowski
doradca techniczny

VIGOUR
Dariusz Padło
pełnomocnik ds. Polityki Asortymentowej Grupy BIMs PLUS i Hydrosolar

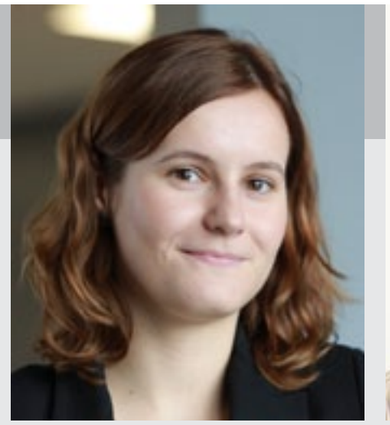
Małgorzata Rycaj-Dąbrowska

Andrzej Majewski

Artur Matwiejuk

Łukasz Szypowski

Spadek w odpływie liniowym – czy jest konieczny?

GEBERIT: Tak. Spadek powinien wynosić 1-2%.
KESSEL: W celu prawidłowego funkcjonowania odpływu zalecany jest spadek 1,5%.
TECE: Spadek w odpływie jest ważny, ponieważ ułatwia spływ wody w kierunku syfonu. To sprawia, że odkładanie się zanieczyszczeń w samej rynnie jest ograniczone. Odwodnienia liniowe mają profilowany spadek w części zlewnej.
VIEGA: Tak, zarówno w przypadku odpływów punktowych, jak również przy wykorzystaniu w łazience odpływu liniowego, należy wykonać spadek podłogi w kierunku odpływu. Spadek wykonywany jest zgodnie ze sztuką budowlaną. Dużą zaletą odpływów liniowych jest to, iż spadek podłogi wykonywany jest jednostajnie na całej powierzchni podłogi w łazience przewidzianej jako brodzik, w odróżnieniu do odpływów punktowych, gdzie spadek w podłodze należy wykonać z każdej strony kratki.
VIGOUR: Większość producentów produkuje odpływy liniowe – rynny z wyprofilowanym spadkiem. Wykonanie spadku w rynnie ułatwia odprowadzanie wody zwłaszcza przy stosowaniu większych długościach odpływu liniowego.

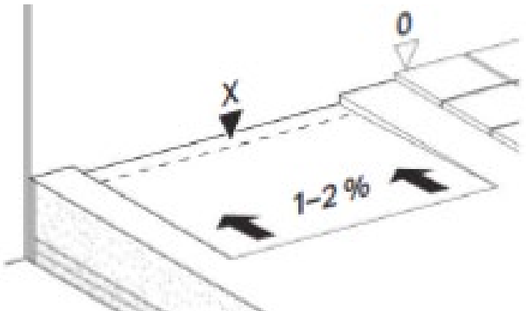

Jaka jest minimalna grubość stropu, aby można było zainstalować w nim odpływ liniowy?

GEBERIT: Dla odpływów o wysokości zasyfonowania 30 mm minimalna grubość warstw podłogi wynosi 65 mm. Dla odpływów o wysokości zasyfonowania 50 mm minimalna głębokości warstw podłogi wynosi 90 mm.
TECE: W zależności od zastosowanego syfonu, różne są minimalne wysokości montażowe rynny. Syfon należy dobierać odpowiednio do wydajności samego natrysku. W systemie TECEdrainline najniższy syfon wymaga min. 67 mm wysokości zabudowy przy wydajności 0,6 l/s.
VIEGA: Aktualnie na rynku dostępna jest szeroka gama odpływów liniowych o różnych wysokościach zabudowy. Firma Viega ma w swoim asortymencie także różne rodzaje odpływów: Advantix Vario, Advantix, Advantix Basic oraz Advantix Basic W. W roku 2014 Viega wprowadziła do swojego asortymentu

wersję remontową modelu Advantix Vario. Poza zaletami, jaki miał odpływ podstawowy Advantix Vario, czyli możliwość przycięcia na dowolny wymiar, możliwość przedłużenia, łączenia kilku odpływów w linii prostej lub pod kątem 90°, nowy wariant ma jeszcze jedną zaletę – wysokość zabudowy wynosi zaledwie 70 mm. Wydajność odpływu wynosi 0,55 l/s. Pozwala to instalatorom spełnić wysokie wymagania stawiane przez klientów, a architektom wnętrz daje szerokie pole do popisu i wręcz nieograniczone możliwości indywidualnej aranżacji wnętrza. W przypadku gdy wymagany jest jeszcze niższy odpływ, można zastosować model Advantix Basic – wersję remontową. Minimalna wysokość montażu wynosi 67 mm, a wydajność jest na poziomie 0,45 l/s.

VIGOUR: Minimalna wysokość montażowa najniższego odpływu liniowego to ok. 70 mm. Trzeba jednak pamiętać o rurach kanalizacyjnych w stropie – powinny być montowane w spadku, co powoduje zwiększenie grubości stropu (odległość od ściany – pionu). Ważne jest również, jakiej konstrukcji jest strop – gęstożebrowy, monolityczny, czy może montowany, jako podłoga na gruncie. Możemy powiedzieć, że minimalną grubością stropu, w jakiej możemy zamontować odpływ, to ok. 80-100 mm, jednak należy zwrócić uwagę na powyższe uwagi.

Jakie są przeciwskazania do montażu prysznicowych odpływów liniowych?

TECE: Jedynym przeciwskazaniem zastosowania odwodnienia liniowego może być bardzo niska zabudowa posadzki przy zastosowaniu natrysku o dużej wydajności np. deszczowni.

VIGOUR: Nie ma przeciwwskazań do montażu odpływu liniowego, jeżeli jest on zamontowany zgodnie z zasadami oraz przy zachowaniu odpowiednich norm budowlanych – spadki itp.

Odpływy liniowe mają ciągły kontakt z wodą. Jak jest gwarancja na odpływy ze stali nierdzewnej i jak takie odpływy są zabezpieczone przed korozją?

TECE: Odpływy liniowe TECEdrainline są wykonane ze stali nierdzewnej, przez co są odporne na korozję i osadzanie się zanieczyszczeń.

VIGOUR: Odpływy liniowe wykonane są najczęściej ze stali nierdzewnej (również z wysokiej jakości tworzywa) często pokrytej tlenkiem chromu, która odporna jest na działanie wilgoci, wody oraz zapewnia niezmienny wygląd podczas użytkowania.

Rodzaje stali: szczotkowana, polerowana, matowa – która najlepsza?

TECE: W ofercie odwodnień liniowych TECEdrainline znajdziemy zarówno ruszty ze stali nierdzewnej polerowane, matowe, jak i szklane oraz do wyklejania płytkami. Wybór podyktowany jest w dużej mierze preferencjami i gustem klienta. Istotne znaczenie ma aranżacja i styl wnętrza.

VIGOUR: Każdy z wymienionych rodzajów stali ma swoje wady i zalety. Stal polerowana – odpływ błyszczący, chromowany – pasujący najczęściej do wybieranej armatury łazienkowej – wadą jest duża pracochłonność przy utrzymaniu w czystości. Stal szczotkowana – lekko się błyszczy, ma równolegle do długości odpływu „ciągniony" wzór szczotkowania – estetyczna łatwa do utrzymania w czystości. Stal matowa pozbawiona połysku – „surowa", która również nie stwarza problemów z utrzymaniem czystości. Wybór odpływu zależy więc od gustu klienta – inwestora.

REKLAMA

Jeden odpływ, wiele wariantów
Pełna elastyczność: od wersji bardzo długich po krótkie, zawsze z dokładnością co do milimetra, z wariantem narożnym lub w kształcie litery „U" (na zdjęciu). Ponadczasowy, purystyczny design: ruszt ze stali nierdzewnej – matowy lub błyszczący oraz czarny lub biały – współgra ze wszystkimi płytkami podłogowymi. Wydajność do 2,4 l/s wystarczy nawet w przypadku deszczownic. Wyjmowany ruszt umożliwia proste czyszczenie odpływu. Typowe rozwiązanie firmy Viega.
Viega. Liczy się pomysł!

viega

Czy podczas doboru odpływu ważny jest parametr częstotliwości korzystania z prysznica – mieszkanie singla, a mieszkanie dla rodziny 5-osobowej?

GEBERIT: Przy prawidłowo wykonanej hydroizolacji oraz spadku liczba użytkowników oraz częstotliwość korzystania z natrysku nie powinna mieć wpływu na efektywność odbioru wody.
KESSEL: Liczba użytkowników nie ma wpływu na dobór odpływu, przepustowość odpływu wynosi od 24 do 63 l/min.
TECE: Częstotliwość korzystania z natrysku nie ma znaczenia podczas doboru rynny, musimy jednak wiedzieć, jaką mamy wysokość posadzki do „dyspozycji" oraz jaką wydajność wodną będzie miał natrysk. Długość rynny oczywiście uzależniona jest od ilości miejsca w łazience. W sytuacji, gdy natrysk nie jest często wykorzystywany, możemy dokupić tuleję spiętrzającą z membraną, która spowalnia odparowanie wody z syfonu.
VIGOUR: Przy okazjonalnym użytkowaniu kabiny prysznicowej wyposażonej w odpływ liniowy warto, aby zastosowany w nim syfon miał tzw. blokadę antyzapachową lub suchy syfon zapobiegający przed wydostawaniem się nieprzyjemnych zapachów z kanalizacji (przy sezonowym użytkowaniu wyschnie woda w typowym syfonie).

Jakie są najniższe i najwyższe przepustowości odpływów?

VIGOUR: Przepustowość zależy od rodzaju syfonu użytego w odpływie. Minimalna przepustowość to ok. 24 l/min natomiast najwyższa może sięgać nawet 78 l/min (Viega Advantix Vario nawet do 144 l/min) przy zastosowaniu np. syfonu z odejściem pionowym (oczywiście wszystko zależy również od wykonania i przepustowości kanalizacji budynku).

Czy odpływ poradzi sobie z odbiorem wody np. w prysznicu z deszczownią?

GEBERIT: W ofercie Geberit są odpływy o maksymalnej przepustowości 0,4 l/s (dla wysokości zasyfonowania 30 mm) oraz 0,8 l/s (dla wysokości zasyfonowania 50 mm).
KESSEL: Deszczownia i wielkość nie ma wpływu na ilość dostarczanej wody, bateria i jej przepustowość określa nam dobór odpływu prysznicowego.
TECE: Tak. W ofercie TECE znajdziemy syfony o dużej wydajności odbioru wody w przypadku wydajnych deszczowni, np. 1,5 l/s.
VIEGA: Decydując się na konkretny model wpustu liniowego należy przede wszystkim sprawdzić i porównać wydajność dopływu wody z deszczowni z wydajnością wybranego wpustu liniowego. W zależności od modelu wydajność ta waha się w granicach 0,4-1 l/s, czyli od ok. 24-60 l/min. Deszczownie występujące na rynku mają w większości wydajność dopływu w granicach 20-25 l/min. Wydajność odpływu Advantix Vario waha się w zależności od wysokości zabudowy od 0,4 do 0,8 l/s. Gdy potrzebujemy odpływu o bardzo dużej wydajności opływu możemy wykorzystać rozwiązania modele Advantix o wydajności 0,8-1 l/s.
VIGOUR: Ważnym aspektem jest poznać wszystkie parametry, maks. przepływ deszczownicy, a następnie dostosować przepustowość syfonu w odpływie liniowym.

Gdzie i jaki syfon zamontować – najczęściej wybierane miejsca?

TECE: W odwodnieniach liniowych TECEdrainline jest montowany w środkowej części rynny, dzięki temu można go ustawić wylotem w kierunku rury kanalizacyjnej.

REKLAMA

ZAPRASZAMY
5. EDYCJA TARGÓW
GRUPY SBS
22-23.04.2015
Stryków k/ Łodzi

Hotel 500
ul. Warszawska - Smolice 1B
95-010 Stryków

Zobaczcie nasze najnowsze produkty

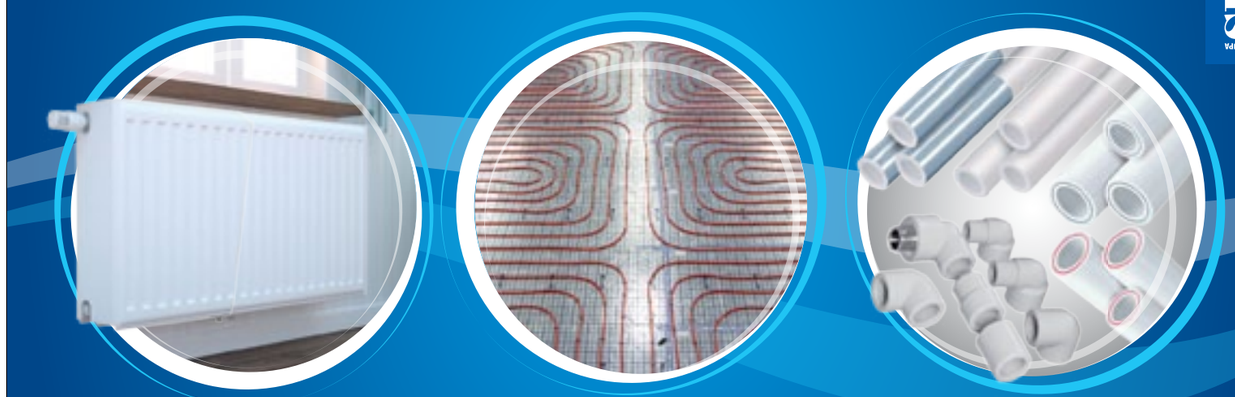

grzejnik KELLER TX6 z zasilaniem środkowym dolnym

ogrzewanie podłogowe KELLER

system polipropylenowy Nanopanel PP-R

PROGRAM TARGÓW GRUPY SBS

Dzień pierwszy (22.04)
09:00 Rozpoczęcie zwiedzania stoisk
11:00 Uroczyste otwarcie Targów
15:00 Rozdanie nagród w konkursie
17:00 Zakończenie pierwszego dnia Targów

Dzień drugi (23.04)
09:00 Rozpoczęcie zwiedzania stoisk
13:00 Rozdanie nagród w konkursie
16:00 Zakończenie Targów

Patroni medialni: TVP ŁÓDŹ, Polski Instalator, InstalReporter, Ogrzewnictwo.pl, Rynek Instalacyjny, Rynek Łazienek

VIGOUR: Odpływy liniowe mogą być montowane w dowolnym miejscu kabiny prysznicowej, najczęściej montowane są pod ścianą na „krańcu" kabiny. Istnieje również możliwość montażu na środku lub w narożniku kabiny – posadowienie zależy głównie od możliwości konstrukcyjnych (np. odpływ – łatwość podpięcia do kanalizacji – syfony obrotowe, pionowe itp., pion kanalizacyjny, grubość stropu) oraz aspektu wizualnego, jaki chce uzyskać inwestor.

Czy długość odpływu ma wpływ na wielkość odbioru wody?

GEBERIT: Długość listwy wykończeniowej nie będzie miała wpływu na odbiór wody. Listwę możemy skracać, ale poruszając się w określonym zakresie. W ofercie Geberit ma listwy o maksymalnej długości 90 cm, które można skrócić do 30 cm oraz listwy o maksymalnej długości 130 cm, które można skrócić do 30 cm.
KESSEL: Długość odpływu nie ma wpływu na ilość odbieranej wody, decydującymi elementami o ilości odbieranej wody są: syfon, szerokość odpływu i głębokość rynny w odpływie.
TECE: Długość rynny nie wpływa na wydajność odwodnienia, o tym decyduje wybrany syfon.
VIGOUR: Oczywiście im dłuższy odpływ tym więcej wody odbierze (z większej powierzchni zbiera wodę) jednak różnica jest nieznaczna. Elementami decydującymi o prawidłowym odbiorze wody jest odpowiednie wyprofilowanie spadków oraz syfon z możliwością odprowadzenia wody do kanalizacji.

Czy do odpływu liniowego można zamontować syfon brodzikowy?

KESSEL: Można, ale w syfonie brodzikowym są elementy skręcane, które mogą ulec rozszczelnieniu, co może spowodować przecieki i zalanie.
TECE: Oferowane przez Tece syfony są elementem systemu i nie można ich zastąpić zwykłym syfonem prysznicowym.
VIGOUR: Mamy producentów na rynku, którzy do swoich odpływów liniowych stosują odpowiednio zmodyfikowane i przystosowane syfony brodzikowe.

Ochrona przed zapachami w odpływach liniowych – sposoby i wykonanie?

KESSEL: Jako ochronę przed zapachami można zastosować suchy syfon Multistop, ma on zastosowania w łazienkach rzadko używanych.
TECE: Syfon pełni rolę zapory przed nieprzyjemnymi zapachami z kanalizacji. W sytuacji, gdy natrysk jest rzadko wykorzystywany oraz istnieje ryzyko odparowania wody z syfonu, można zaopatrzyć się w tuleję z membraną gumową, która spowalnia odparowanie wody.
VIEGA: W odpływach liniowych stosowany jest, jako zabezpieczenie przed zapachami, syfon wodny. W zależności od modelu jego wysokość jest różna. Wszystkie syfony oferowane przez firmę Viega są zgodne z normą PN-EN 274 lub mają aprobatę techniczną wydaną przez Instytut Techniki Budowlanej dopuszczającą wykorzystanie specjalnych rozwiązań w budownictwie.
VIGOUR: Niektórzy producenci stosują w swoich rozwiązaniach syfonów tzw. blokadę antyzapachową. W każdym momencie do wspomnianej blokady mamy dostęp i możliwość jej oczyszczenia w przypadku osadzaniu się różnego rodzaju nieczystości i nalotów powstających podczas użytkowania. Jej działanie jest podobne do zaworu zwrotnego, przepuszczając wodę w jedną stronę (membrana otwieranej w jedną stronę).

Jaka powinna być długość odpływu liniowego?

GEBERIT: Maksymalna długość w odpływach Geberit to 130 cm.
TECE: Długość odpływu liniowego zależna jest od ilości miejsca, jaką mamy do wykorzystania w łazience.
VIEGA: Długość odpływu liniowego jest sprawą indywidualną. Zależy ona przede wszystkim od pomieszczenia i miejsca, w którym ma on być zamontowany, jak również w dużej mierze od wizji klienta lub architekta wnętrz. Odpływ może być zamontowany przy ścianie, pośrodku brodzika lub przy jego drzwiach. Model Advantix Vario wraz z nowymi elementami, pozwala na swobodną aranżację wnętrza. Bogactwo akcesoriów umożliwia wykonanie różnych wariantów: długi, krótki, narożny lub w formie litery U. Minimalną długość, jaką można uzyskać to 30 cm, maksymalna długość wynosi zaś 280 cm.
VIGOUR: Odpływ liniowy zazwyczaj jest krótszy niż kabina – indywidualne względy estetyczne inwestora. Najważniejsze jest, aby przed wyborem uwzględnić rozmiar płytek, jakie chcemy ułożyć oraz możliwość wykonania spadku min. 1-2% w kierunku rynny odpływowej.

Na jakie elementy konstrukcyjne koniecznie trzeba zwracać uwagę podczas doboru odpływu?

TECE: W przypadku doboru odwodnienia liniowego należy zwrócić uwagę na rodzaj materiału, z jakiego jest wykonany, estetykę wykonania, łatwość czyszczenia i, co bardzo ważne, sposób uszczelnienia rynny w posadzce. Rynny TECEdrainline mają przetestowany sposób uszczelnienia SEAL SYSTEM, z zastosowaniem taśm samowulkanizujących. Ważne, aby uszczelnienie było pewne i wytrzymało próbę czasu.
VIEGA: Decydując się na wykonanie brodzika w łazience bezbrodzikowej, należy zwrócić uwagę na wiele ważnych aspektów. Najczęściej wybieramy wpust jedynie na podstawie wyglądu zewnętrznego po montażu, często zapominając o wielu ważniejszych cechach odpływu tj. wydajności, wysokości montażu, wysokości syfonu, sposobu uszczelnienia. Uwzględnienie wszystkich tych cech danego produktu pozwoli nam na uniknięcie niespodzianek zarówno w trakcie montażu, jak potem podczas użytkowania.
VIGOUR: Konstrukcje odpływów są różne, ale elementami, które powinny się znajdować są: nóżki z regulacją wysokości, syfon np. z możliwością obrotu rury odpływowej, mankiet kołnierzowy ułatwiający uszczelnienie pomiędzy odpływem a stropem, ruszt z regulowaną wysokością w stosunku do posadzki (system TAF Cosima).

Kiedy możemy mieć problem z czyszczeniem odpływów? W jakich rozwiązaniach?

GEBERIT: Wszystkie odpływy do natrysków Geberit są wyposażone w sitko, które zbiera włosy. Czyszczenie odpływu odbywa się szybko i w prosty sposób.
TECE: Czyszczenie rynien TECEdrainline nie jest problemem. Część zlewniowa nie ma trudno dostępnych miejsc, które utrudniałyby czyszczenie. Dostęp do syfonu też nie jest problemem, wystarczy przed czyszczeniem wyjąć tuleję spiętrzającą.
VIGOUR: W każdym renomowanym odpływie liniowym nie powinno być problemu z jego czyszczeniem, dostęp do syfonu powinien być łatwy i prosty. Dodatkowo niektórzy producenci stosują w swoich rozwiązaniach sitka wyłapujące zanieczyszczenia np. Easy Drain, które dodatkowo zabezpieczają syfon.